სახელმწიფო შესყიდვის შესახებ ხელშეკრულება №06/73

ქ. რუსთავი 9 ოქტომბერი 2014 წელი

ერთის მხრივ ქალაქ რუსთავის მუნიციპალიტეტი (შემდგომში ,,შემსყიდველი") წარმოდგენილი ქალაქ რუსთავის მუნიციპალიტეტის მერის პირველი მოადგილის გიორგი ტაბატაძის სახით და მეორეს მხრივ, შპს „ალგეთი" (შემდგომში ,,მიმწოდებელი") წარმოდგენილი მისი დირექტორის შალვა შალვაშვილის სახით, სახელმწიფო შესყიდვების კანონის მე-10[1] მუხლის მე-3 პუნქტის „ბ" ქვეპუნქტის (გადაუდებელი აუცილებლობა) და ქალაქ რუსთავის მუნიციპალიტეტის მერის 2014 წლის 19 სექტემბრის ბრძანება №472 თანახმად დებენ წინამდებარე სახელმწიფო შესყიდვების შესახებ ხელშეკრულებას შემდეგზე:

1. ხელშეკრულებაში გამოყენებულ ტერმინთა განმარტება

1.1,,ხელშეკრულება სახელმწიფო შესყიდვების შესახებ" (შემდგომში - ,,ხელშეკრულება") - შემსყიდველსა და მიმწოდებელს შორის დადებული წინამდებარე ხელშეკრულება, რომელიც ხელმოწერილია მხარეთა მიერ, მასზე თანდართული ყველა დოკუმენტით.

1.2,,ხელშეკრულების ღირებულება" - საერთო თანხა, რომელიც უნდა გადაიხადოს შემსყიდველმა მიმწოდებლის მიერ ხელშეკრულებით ნაკისრი ვალდებულებების სრული და ზედმიწევნით შესრულებისთვის.

1.3 ,,დღე". ,,კვირა", ,,თვე"-კალენდარული დღე, კვირა, თვე.

1.4 ,,შემსყიდველი"- ორგანიზაცია, რომელიც ახორციელებს შესყიდვას.

1.5,,მიმწოდებელი" - პირი, რომელიც ახორციელებს სამუშაოს შესრულებას ხელშეკრულების ფარგლებში.

1.6 ,,სამუშაო" - ხელშეკრულების მე-2 მუხლით გათვალისწინებული ხელშეკრულების საგანი.

2. ხელშეკრულების საგანი

2.1ქალაქ რუსთავში რუსთაველის გამზ. №38 საცხოვრებელი კორპუსის ავარიული ლოჯიების სარეაბილიტაციო სამუშაოები (CPV45200000)

2.2მიმწოდებლის მიერ ხელშეკრულებით ნაკისრი ვალდებულების აღწერა და მოცულობა მოცემულია ხელშეკრულებაზე თანდართულ დანართში და ტექნიკურ ნახაზებში.

3. ხელშეკრულების ღირებულება

3.1ხელშეკრულების საერთო ღირებულება შეადგენს 27 420 (ოცდაშვიდი ათას ოთხას ოცი) ლარს.

3.2ხელშეკრულების საერთო ღირებულება მოიცავს ხელშეკრულებით გათვალისწინებული ვალდებულების გაწევასთან დაკავშირებულ მიმწოდებლის ყველა ხარჯს და საქართველოს კანონმდებლობით გათვალისწინებულ გადასახადებს.

4. ანგარიშსწორების ფორმები და ვადები

4.1 ,,მიმწოდებელთან" ანგარიშსწორება ხორციელდება უნაღდო ანგარიმსწორების ფორმით ეროვნულ ვალუტაში.

4.2 ანგარიშსწორება წარმოებს ეტაპობრივად, (ასეთის არსებობის შემთხვევაში) ,,მიმწოდებლის" მიერ სამუშაოს შესრულების დამადასტურებელი ფორმა №2-ისა და ანგარიშფაქტურის წარმოდგენის შემდეგ 20 სამუშაო დღის განმავლობაში. ფორმა №2 დამოწმებული და ხელმოწერილი უნდა იყოს ქალაქ რუსთავის მუნიციპალიტეტის მერიის ინფრასტრუქტურის, ტრანსპორტისა და კეთილმოწყობის სამსახურის უფროსის მიერ.

4.3 საბოლოო ანგარიშსწორება განხორციელდება „მიმწოდებლის" მიერ სამუშაოს შესრულებაზე წარმოდგენილი ანგარიშფაქტურითა და ფორმა №2–ით განსაზღვრული თანხის 90%–ის ოდენობით, ხოლო დარჩენილი 10%–ის ანაზღაურება მოხდება სსიპ „ლევან სამხარაულის სახელობის სასამართლო ექსპერტიზის ეროვნული ბიუროს" შესაბამისი დასკვნის საფუძველზე და ქალაქ რუსთავის მუნიციპალიტეტში წარმოებული სამშენებლო–სარემონტო სამუშაოების მიმღები ჯგუფის მიერ შესაბამისი მიღება–ჩაბარების აქტის გაფორმების შემდეგ, მიღება–ჩაბარების აქტში გათვალისწინებული უნდა იქნეს ბიუროს მიერ გამოვლენილი შენიშვნები. (ასეთის არსებობის შემთხვევაში).

4.4 წინასწარი ანგარიშსწორება შესაძლებელია განხორციელდეს ხელშეკრულების ღირებულების არაუმეტეს 30%-ის ოდენობით, მხოლოდ „მიმწოდებლის" მიერ წარმოდგენილი შესაბამისი ოდენობის საბანკო/სადაზღვევო გარანტიის საფუძველზე.

4.5 დაფინანსების წყარო: 2014 წლის ადგილობრივი ბიუჯეტი.

5. მიღება-ჩაბარების წესი

5.1შესყიდვის ობიექტის ეტაპობრივად მიღება მოხდება სამუშაოების შესრულებაზე წარმოდგენილი ფორმა №2–ს საფუძველზე დამოწმებული და ხელმოწერილი ქალაქ რუსთავის მუნიციპალიტეტის მერიის ინფრასტრუქტურის, ტრანსპორტისა და კეთილმოწყობის სამსახურის უფროსის მიერ. ხოლო საბოლოო მიღება მოხდება სამუშაოების შესრულებაზე წარმოდგენილი ფორმა №2–ს საფუძველზე საჯარო სამართლის იურიდიული პირი – ლევან სამხარაულის სახელობის სასამართლო ექსპერტიზის ეროვნული ბიუროს შესაბამისი დასკვნის საფუძველზე. შესყიდვის ობიექტი ჩაითვლება სრულად მიღებულად, მხოლოდ ქალაქ რუსთავის მუნიციპალიტეტში წარმოებული სამშენებლო–სარემონტო სამუშაოების მიმღები ჯგუფის მიერ შესაბამისი მიღება–ჩაბარების აქტის გაფორმების შემდეგ, რომელსაც ,,შემსყიდველის" მხრიდან ხელს აწერს მიმღები ჯგუფის წევრები და თავმჯდომარე, ხოლო ,,მიმწოდებლის" მხრიდან შპს „ალგეთი"-ს წარმომადგენელი.

შემსყიდველი მიმწოდებელი

5.2 მიღება-ჩაბარების აქტში მითითებული უნდა იყოს:

- ,,მიმწოდებლის" მიერ შესრულებული სამუშაოს აღწერა;
- ,,მიმწოდებლის" მიერ შესრულებული სამუშაოს ღირებულება;
- ,,მიმწოდებლის" მიერ შესრულებული სამუშაოს ჩამონათვალი.

6. სამუშაოს შესრულების ვადა და ადგილი

6.1 სამუშაოს შესრულების ვადა: ხელშეკრულების გაფორმებიდან არაუგვიანეს 2014 წლის 1 დეკემბრისა.

6.2 სამუშაოს შესრულების ადგილი: ქალაქი რუსთავი.

7. მხარეთა უფლება-მოვალეობანი

7.1 შემსყიდველი უფლებამოსილია:

ა) ნებისმიერ დროს განახორციელოს მიმწოდებლის მიერ ნაკისრი ველდებულებების შესრულებისა და ხარისხის ინსპექტირება;

ბ) სამუშაოს სრულ და ჯეროვნად შესრულებამდე გამოითხოვოს მიმწოდებლისაგან მისთვის საჭირო დოკუმენტი.

გ) არ ჩაიბაროს რაოდენობრივად ანხარისხობრივად ნაკლული სამუშაო.

7.2 შემსყიდველი ვალდებულია:

ა)უზრუნველყოს მიმწოდებლის მიერ შესრულებული ვალდებულების ღირებულების ანაზღაურება ხელშეკრულებით გათვალისწინებული ვადებისა და პირობების დაცვით;

7.3 მიმწოდებელი უფლებამოსილია:

ა)მოსთხოვოს შემსყიდველს შესრულებული ვალდებულების ანაზღაურება ხელშეკრულებით გათვალისწინებული ვადებისა და პირობების დაცვით.

7.4 მიმწოდებელი ვალდებულია:

ა)შეასრულოს ხელშეკრულებით ნაკისრი ვალდებულება სათანადო ხარისხისა და სრული მოცულობით, იმ ვადაში, რომელიც მითითებულია ხელშეკრულების 6.1. პუნქტში;

ბ)უზრუნველყოს ხელშეკრულებით ნაკისრი ვალდებულების შესრულება დანართის შესაბამისად;

გ)შესრულებულ სამუშაოზე საგარანტიო ვადა: საბოლოო მიღება–ჩაბარების აქტის გაფორმებიდან 2 (ორი) წელი.

დ)მუშაობის პროცესში მიმწოდებელი ვალდებულია სამუშაოები შეასრულოს მოქმედი სამშენებლო ნორმებისა და წესების გათვალისწინებით, სამუშაოს ხარჯთაღრიცხვის დანართისა და ტექნიკური ნახაზების შესაბამისად.

8. ხელშეკრულებით ნაკისრი ვალდებულებების შესრულების ინსპექტირება

8.1ხელშეკრულებით ნაკისრი ვალდებულებების შესრულების ინსპექტირებას განახორციელებს ქალაქ რუსთავის მუნიციპალიტეტის მერიის ინფრასტრუქტურის, ტრანსპორტისა და კეთილმოწყობის სამსახური (წარმოდგენილი მისი უფროსის სახით).

8.2 ინსპექტირების გამწევის ფუნქციები:

ა) ,,მიმწოდებლის" მიერ ხელშეკრულებით ნაკისრი ვალდებულების ხარისხისა და მიწოდების ვადების ხელშეკრულების მოთხოვნებთან შესაბამისობის დადგენის მიზნით, სათანადო კონტროლისა და ზედამხედველობის განხორციელება, მიღება-ჩაბარების აქტის გაფორმება.

ბ) სახელმწიფო შესყიდვის შესახებ ხელშეკრულების პირობების შესაბამისად ,,მიმწოდებელთან" ანგარიშსწორების პროცესის რეგულირება.

გ) ,,მიმწოდებლის" მიერ ხელშეკრულებით ნაკისრი შესრულებული ვალდებულების ნაკლოვანებებს ინსპექტირების გამწევი აფიქსირებს ოქმით. დაფიქსირებული ხარვეზების გამოსწორება ხდება ,,მიმწოდებლის" მიერ საკუთარი ხარჯებით.

8.3 ,,მიმწოდებლის" მიერ ხელშეკრულებით ნაკისრი ვალდებულების შესრულებისას გამოვლენილი ყველა ხარვეზის ან ნაკლის აღმოფხვრასთან დაკავშირებული ხარჯების ანაზღაურება ეკისრება ,,მიმწოდებელს" საქართველოს კანონმდებლობით დადგენილი წესით.

9. პირგასამტეხლო ხელშერულების პირობების შეუსრულებლობისათვის

9.1 ,,მიმწოდებლის" მიერ ხელშეკრულებით ნაკისრი ვალდებულების შესრულების ვადის გადაცილების შემთხვევაში, ,,მიმწოდებელს" დაეკისრება პირგასამტეხლო ყოველ ვადაგადაცილებულ დღეზე ხელშეკრულების შეუსრულებელი ვალდებულების ღირებულების **0,5%** -ის ოდენობით.

9.2 იმ შემთხვევაში, თუ დაკისრებული პირგასამტეხლოს ჯამური თანხა გადააჭარბებს ხელშეკრულების შეუსრულებელი ვალდებულების ღირებულების **5%**-ს, შემსყიდველი იტოვებს უფლებას შეწყვიტოს ხელშეკრულება და მოსთხოვოს მიმწოდებელს ხელშეკრულების შეწყვეტის მომენტისათვის გადასახდელი პირგასამტეხლოს ანაზღაურება.

9.3 პირგასამტეხლოს გადახდა არ ათავისუფლებს მხარეს ძირითადი ვალდებულებების შესრულებისაგან.

10. ხელშეკრულებაში ცვლილებების შეტანა და ხელშეკრულების შეწყვეტა

10.1 ხელშეკრულებაში ნებისმიერი ცვლილების, დამატების შეტანა შესაძლებელია მხოლოდ წერილობითი ფორმით, მხარეთა შეთანხმების საფუძველზე.

10.2 ხელშეკრულების პირობების, მათ შორის, ფასის შეცვლა დაუშვებელია, თუ ამ ცვლილებების შედეგად იზრდება ხელშეკრულების ჯამური ღირებულება ან უარესდება ხელშეკრულების პირობები შემსყიდველისათვის, გარდა საქართველოს სამოქალაქო კოდექსის 398-ე მუხლით გათვალისწინებული შემთხვევებისა. ხელშეკრულების პირობების გადასინჯვა ხდება საქართველოს კანონმდებლობით დადგენილი წესით.

შემსყიდველი **მიმწოდებელი**

10.3 საქართველოს სამოქალაქო კოდექსის 398-ე მუხლით გათვალისწინებული გარემოებების დადგომის შემთხვევაში, ხელშეკრულების ჯამური ღირებულების გაზრდა დაუშვებელია ხელშეკრულების ღირებულების 10%-ზე მეტი ოდენობით.

10.4 ხელშეკრულების ერთ-ერთი მხარის მიერ ხელშეკრულების პირობების შეუსრულებლობის შემთხვევაში მეორე მხარე უფლებამოსილია ცალმხრივად მიიღოს გადაწყვეტილება ხელშეკრულების შეწყვეტის შესახებ.

10.5 მხარე ვალდებულია 10.4. პუნქტით გათვალისწინებულ გადაწყვეტილების მიღების განზრახვის შესახებ არანაკლებ 5 კალენდარული დღით ადრე წერილობით ან კომუნიკაციის ელექტრონული საშუალებების გამოყენებით შეატყობინოს მეორე მხარეს.

10.6 ხელშეკრულება ასევე შეიძლება შეწყდეს მხარეთა ინიციატივით, ურთიერთშეთანხმების საფუძველზე.

11. დაუძლეველი ძალა

11.1 მხარეები თავისუფლდებიან ხელშეკრულებით განსაზღვრული ვალდებულებების შეუსრულებლობით გამოწვეული პასუხისმგებლობისაგან, თუ აღნიშნული გამოწვეულია დაუძლეველი ძალის ზეგავლენით. აღნიშნულის არსებობის შემთხვევაში, მხარე ვალდებულია აცნობოს მეორე მხარეს ნაკისრი ვალდებულებების შესრულების შეუძლებლობის შესახებ.

11.2 თუ ერთ-ერთი მხარე დაუძლეველი ძალის გამო ვერ ასრულებს ნაკისრ ვალდებულებებს, იგი ვალდებულია დაუყოვნებლივ, მაგრამ არაუგვიანეს მომდევნო კალენდარული დღისა აცნობოს მეორე მხარეს მათი დადგომის ან/და დასრულების შესახებ. წინააღმდეგ შემთხვევაში, შესაბამისი მეორე მხარე არ გათავისუფლდება ნაკისრი ვალდებულებებისაგან.

11.3 მხარეთა პასუხისმგებლობა და ვალდებულებები განახლდება დაუძლეველი ძალის მოქმედების დასრულებისთანავე.

12. დავები და მათი გადაწყვეტის წესი

ხელშეკრულების მოქმედების პერიოდში წამოჭრილი ყველა დავა გადაიჭრება ურთიერთშეთანხმების გზით. შეთანხმების მიუღწევლობის შემთხვევაში, დავის გადასაწყვეტად მხარეები უფლებამოსილნი არიან მიმართონ სასამართლოს საქართველოს მოქმედი კანონმდებლობის შესაბამისად.

13. ხელშეკრულების მოქმედების ვადა

ხელშეკრულება ძალაში შედის ხელშეკრულების თავში მითითებული თარიღიდან და მოქმედებს 2014 წლის 31 დეკემბრის ჩათვლით.

რეკვიზიტები

„შემსყიდველი“	„მიმწოდებელი“
ქალაქ რუსთავის მუნიციპალიტეტი მის: ქ.რუსთავი, მ. კოსტავას გამზირი №20 საიდენტიფიკაციო კოდი №216433287 სს „ლიბერთი ბანკი“ ბ/კ № LBRTGE22 ა/ა № GE78LB0125148543037000	შპს „ალგეთი“ იურ. მის: ქ. რუსთავი, ლესელიძის II ჩიხი №13 ფაქტ. მის: ქ. რუსთავი, გაგარინის ქ. №21 საიდენტიფიკაციო კოდი №234159022 სს „ლიბერთი ბანკი“ ბ/კ № LBRTGE22 ა/ა № GE77LB0113133185358000
ქალაქ რუსთავის მუნიციპალიტეტის მერის პირველი მოადგილე	**შპს „ალგეთი“-ს დირექტორი**
გიორგი ტამატაძე	*შალვა შალვაშვილი*

ინსპექტირებაზე პასუხისმგებელი პირი: **გიორგი არჩვაძე**

ქალაქ რუსთავის მუნიციპალიტეტის მერია

ხარჯთაღრიცხვა

ქ. რუსთავში რუსთაველის გამზირი №38 საცხოვრებელი კორპუსის ავარიული ლოჯიების რეაბილიტაცია

№	სამუშაოს ჩამონათვალი	განზ. ერთ.	რაოდ	მ ა ს ა ლ ა		ხელფასი		ტრანსპორტი მექანიზმები		ჯამი
				ერთეულ ფასი	ჯამი	ერთეულ ფასი	ჯამი	ერთეულ ფასი	ჯამი	
1	2	3	4	5	6	7	8	9	10	11
	№1 ლოჯი (2+3 სართული)									
	ა) მოსამზადებელი სამუშაოები									
1	დაზიანებული ლოჯის დემონტაჟი (მარჯვნივ 3 სართული, მარცხნივ 2 სართული)	მ3	10,60		0,00	20,00	212,00		0,00	212,00
2	საძირკვლის დამუშავება ჰნ. ჩაქუჩებით	მ3	3,40		0,00	25,00	85,00		0,00	85,00
3	ნაშალის დატვირთვა და გატანა ა/თვითმცლელებით ნაყარში 5 კმ მანძილზე	ტ	30,80		0,00	2,00	61,60	5,00	154,00	215,60
	ბ) ლითონკონსტრუქციების მონტაჟი									
4	კედლის გახვრეტა ლითონკონსტრუქციების მოსაწყობად	ადგ	6,00		0,00	30,00	180,00		0,00	180,00
5	ლითონის კონსტრუქციების დამზადება და მონტაჟი	ტ	4,82		0,00	550,00	2651,00	25,00	120,50	2771,50
	ფოლადის კვადრატული მილი 150X150X4	გრძ. მ	38,60	25,00	965,00		0,00		0,00	965,00
	ფოლადის კვადრატული მილი 60X40X2	გრძ. მ	29,40	2,80	82,32		0,00		0,00	82,32
	ფოლადის შველერი №14	გრძ. მ	60,00	17,00	1020,00		0,00		0,00	1020,00
	ფოლადის ფურცელი 6მმ	მ2	1,60	62,00	99,20		0,00		0,00	99,20
	არმატურა Ø14 ა-III	გრძ. მ	90,00	1,25	112,50		0,00		0,00	112,50
	არმატურა Ø12 ა-III	გრძ. მ	250,00	1,00	250,00		0,00		0,00	250,00
	არმატურა Ø6 ა-I	გრძ. მ	208,00	0,25	52,00		0,00		0,00	52,00
	საქსოვი მავთული	კგ	20,00	2,00	40,00		0,00		0,00	40,00
	ლითონსაჭრელი და შესადუღებელი მასალები	კომპლ	1,00	500,00	500,00		0,00		0,00	500,00
6	ლითონის კონსტრუქციების გაწმენდვა და შეღებვა ზეთის საღებავით ორპირად	მ2	40,00		0,00	3,00	120,00		0,00	120,00
	ზეთის საღებავი	კგ	12,00	4,00	48,00		0,00		0,00	48,00
	გ) ბეტონის სამუშაოები				0,00		0,00		0,00	0,00
7	საძირკვლების ქვეშ ბეტონის მოწყობა მ-50 სისქით 10სმ	მ3	0,50	75,00	37,50	80,00	40,00		0,00	[illegible]
8	ბეტონის საძირკვლების, ზეძირკვლის მოწყობა	მ3	4,00		0,00	80,00	320,00	15,00	60,00	380,00
	ბეტონი მ-300	მ3	4,10	110,00	451,00		0,00		0,00	451,00
	ყალიბის ფიცარი	მ2	40,00	10,00	400,00		0,00		0,00	400,00

	სამშენებლო ლურსმანი	კგ	5,00	2,50	12,50		0,00		0,00	12,50
	პირველ სართულზე ქვიშახრეშოვანი ნარევის მოწყობა ჩ$_{საშ}$=34სმ	მ3	5,60	12,00	67,20	5,00	28,00		0,00	95,20
	საფუძვლის მოწყობა ფრაქციული ღორღით 0-40მმ სისქით 6სმ	მ3	1,00	18,00	18,00	5,00	5,00		0,00	23,00
	არმირებული ბეტონის ფილის მოწყობა სისქით 10სმ I სართულზე	მ3	1,35		0,00	80,00	108,00	15,00	20,25	128,25
	ბეტონი მ-300	მ3	1,40	110,00	154,00		0,00		0,00	154,00
	მონოლითური ბეტონის სართულსშუა გადახურვის და პარაპეტის მოწყობა სისქით 14სმ	მ3	4,70		0,00	80,00	376,00	15,00	70,50	446,50
	ბეტონი მ-300	მ3	4,80	110,00	528,00		0,00		0,00	528,00
	დ) მოპირკეთება და ფანჯრები				0,00		0,00		0,00	0,00
	ზეძირკვლის, კედლის (ფასადის მხარე), პირაპირების (ლიტონის ბოძსა და კედელს შორის) და პარაპეტის შელესვა ქვიშაცემენტის ხსნარით	მ2	13,00	4,00	52,00	5,00	65,00		0,00	117,00
	ფანჯრების ორმაგი მინით და დახურული ვიტრაჟების მოწყობა	მ2	78,00	84,00	6552,00	25,00	1950,00		0,00	8502,00
	სილიკონი	ქილა	10,00	4,00	40,00		0,00		0,00	40,00
	ე) სახურავი									
	პარაპეტების ამოშენება დემონტირებული აგურით ქვიშაცემენტის ხსნარზე	ც	140,00		0,00	0,30	42,00		0,00	42,00
	ქვიშაცემრნტის ხსნარი	მ3	0,10	85,00	8,50		0,00		0,00	8,50
	გადახურვის მოწყობა პროფილირებული მოთუთიებული თუნუქის ფურცლით 0.5მმ ხის კონსტრუქციებზე	მ2	20,00		0,00	5,00	100,00		0,00	100,00
	მოთუთიებული პროფნასტილი 0.5მმ	მ2	24,00	8,00	192,00		0,00		0,00	192,00
	შურუფი	ც	120,00	0,10	12,00		0,00		0,00	12,00
	ხის მასალა	მ3	0,30	500,00	150,00		0,00		0,00	150,00
	ლურსმანი	კგ	3,00	3,00	9,00		0,00		0,00	9,00
	ჯამი				**11852,72**		**6343,60**		**425,25**	**18621,57**
	№2 ღია აივანი (1.7მX1.5მ) II სართული									
	ა) მოსამზადებელი სამუშაოები									
7	არსებული აივანის დემონტაჟი	მ3	0,40		0,00	30,00	12,00		0,00	12,00
8	საძირკვლის დამუშავება პნ. ჩაქუჩებით	მ3	0,60		0,00	50,00	30,00		0,00	30,00
9	ნაშალის დატვირთვა და გატანა ა/თვითმცლელებით ნაყარში 5 კმ მანძილზე	ტ	2,20		0,00	2,00	4,40	5,00	11,00	15,40
	ბ) ლითონკონსტრუქციების მონტაჟი				0,00		0,00		0,00	0,00
	ლითონის კონსტრუქციების დამზადება და მონტაჟი	ტ	0,40		0,00	550,00	220,00	25,00	10,00	230,00
	ფოლადის კვადრატული მილი 100X100X3	გრძ. მ	20,00	11,00	220,00		0,00		0,00	220,00
	ფოლადის კვადრატული მილი 40X20X2	გრძ. მ	19,00	1,50	28,50		0,00		0,00	28,50
	ფოლადის კვადრატული მილი 15X15X1.5	გრძ. მ	23,00	0,90	20,70		0,00		0,00	20,70
20	ფოლადის შეელური №12	გრძ. მ	7,40	13,00	96,20		0,00		0,00	96,20
	ფოლადის ფურცელი 6მმ	მ2	0,20	62,00	12,40		0,00		0,00	12,40

არმატურა Ø12 ა-III	გრძ. მ	30,00	1,00	30,00		0,00		0,00	30,00
საქსოვი მავთული	კგ	2,00	2,00	4,00		0,00		0,00	4,00
ლითონსაჭრელი და შესადუღებელი მასალები	კომპლ	1,00	35,00	35,00		0,00		0,00	35,00
ლითონის კონსტრუქციების გაწმენდვა და შეღებვა ზეთის საღებავით ორპირად	მ2	10,00		0,00	3,00	30,00		0,00	30,00
ზეთის საღებავი	კგ	3,00	4,00	12,00		0,00		0,00	12,00
გ) ბეტონის სამუშაოები				0,00		0,00		0,00	0,00
საძირკვლების ქვეშ ფრაქციული ღორღის 0-40მმ მოწყობა სისქით 10სმ	მ3	0,20	18,00	3,60	5,00	1,00		0,00	4,60
ბეტონის საძირკვლების მოწყობა	მ3	0,60		0,00	80,00	48,00	15,00	9,00	57,00
ბეტონი მ-300	მ3	0,70	110,00	77,00		0,00		0,00	77,00
მონოლითური ბეტონის აივნის მოწყობა სისქით 12სმ	მ3	0,31		0,00	80,00	24,80	15,00	4,65	29,45
ბეტონი მ-300	მ3	0,32	110,00	35,20		0,00		0,00	35,20
ჯამი				**574,60**		**370,20**		**34,65**	**979,45**
მთლიანი ჯამი	**ლარი**			**12427,32**		**6713,80**		**459,90**	**19601,02**
მასალის ტრანსპორტირების ხარჯები (1%)	ლარი								124,27
ჯამი	ლარი								19725,29
ზედნადები ხარჯები (8%)	ლარი								1578,02
ჯამი	ლარი								21303,32
გეგმიური დაგროვება (8%)	ლარი								1704,27
ჯამი	ლარი								23007,58
გაუთვალისწინებელი ხარჯები (1%)	ლარი								230,08
ჯამი	ლარი								23237,66
დ.ღ.გ. (18%)	ლარი								4183
ჯამი	**ლარი**								**27420**

შპს "ალგეთის" დირექტორი

შ.შალვაშვილი

ფასადი ბ-ა ღერძებში

ფასადი 1-2 ღერძებში

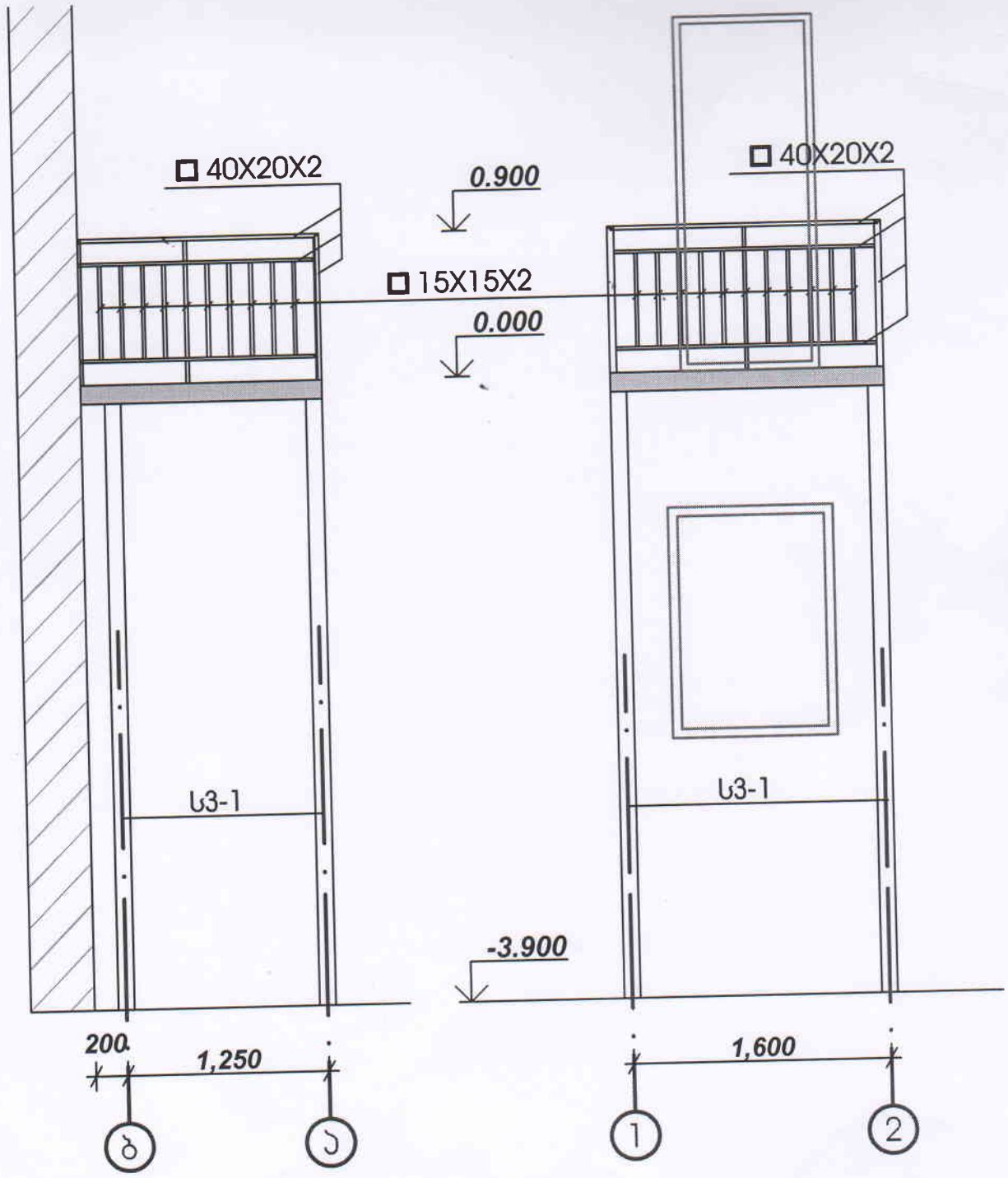

ქ.რუსთავში რუსთაველის გამზირი № 38 საცხოვრებელ პორპუსში არსებული ღობეების რეაბილიტაცია (№2)			
ფასადები	სტადია	ფურც.	ფურც.-ბი
	მ.პ.	09	09
	მ.პ.ს. "არქმშენი" 2014 წელი		

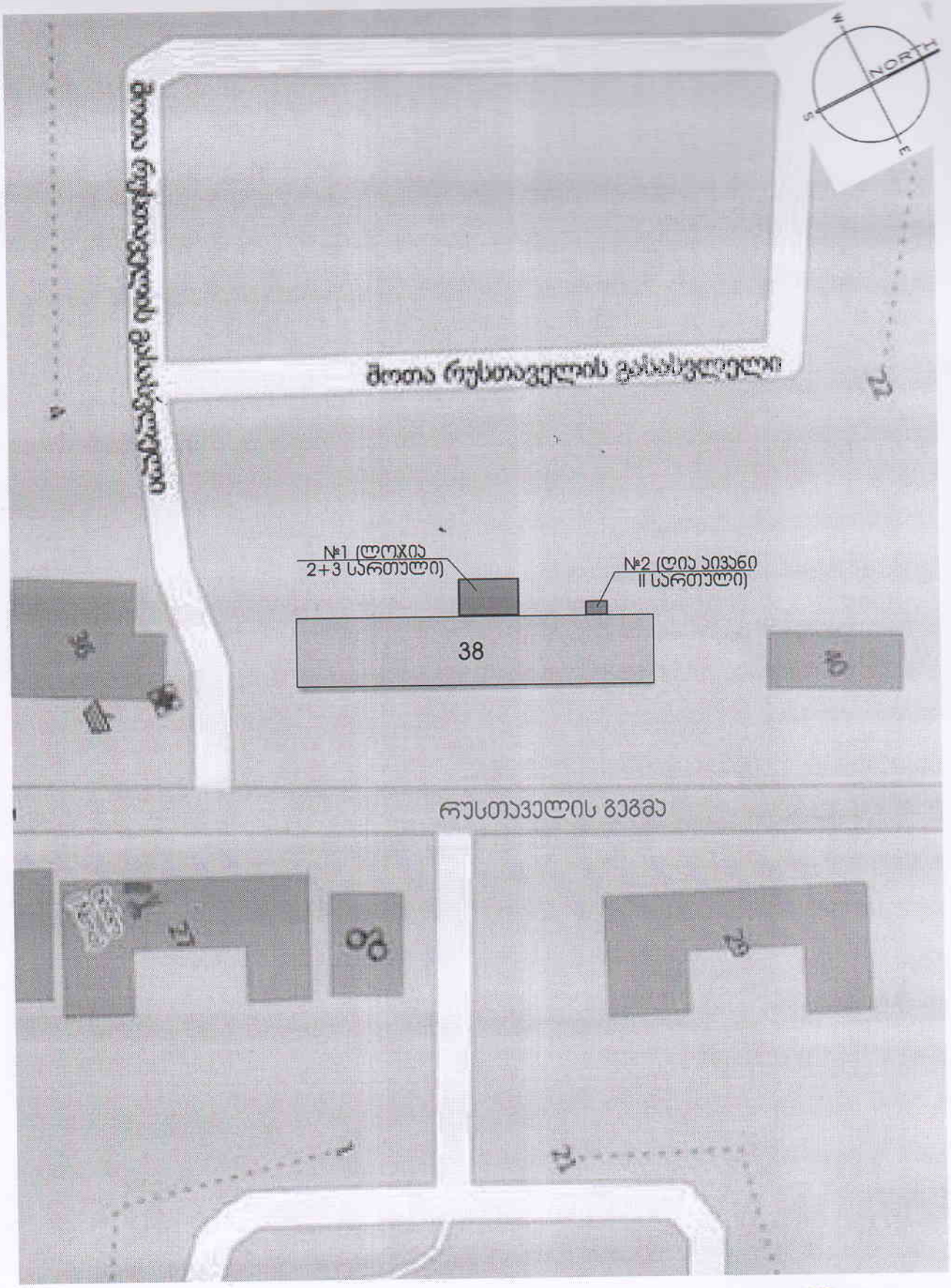

ქ.რუსთავში რუსთაველის გამზირი № 38 საცხოვრებელ პორპუსში არსებული ლოჯიების რეაბილიტაცია			
	სტადია	ფურცლ.	ფურც.-ბი
	8.3.	02	09
გენ. გეგმა	8.3.ს. "არქმშენი" 2014 წელი		

ფასადი ღერძებში 1-2

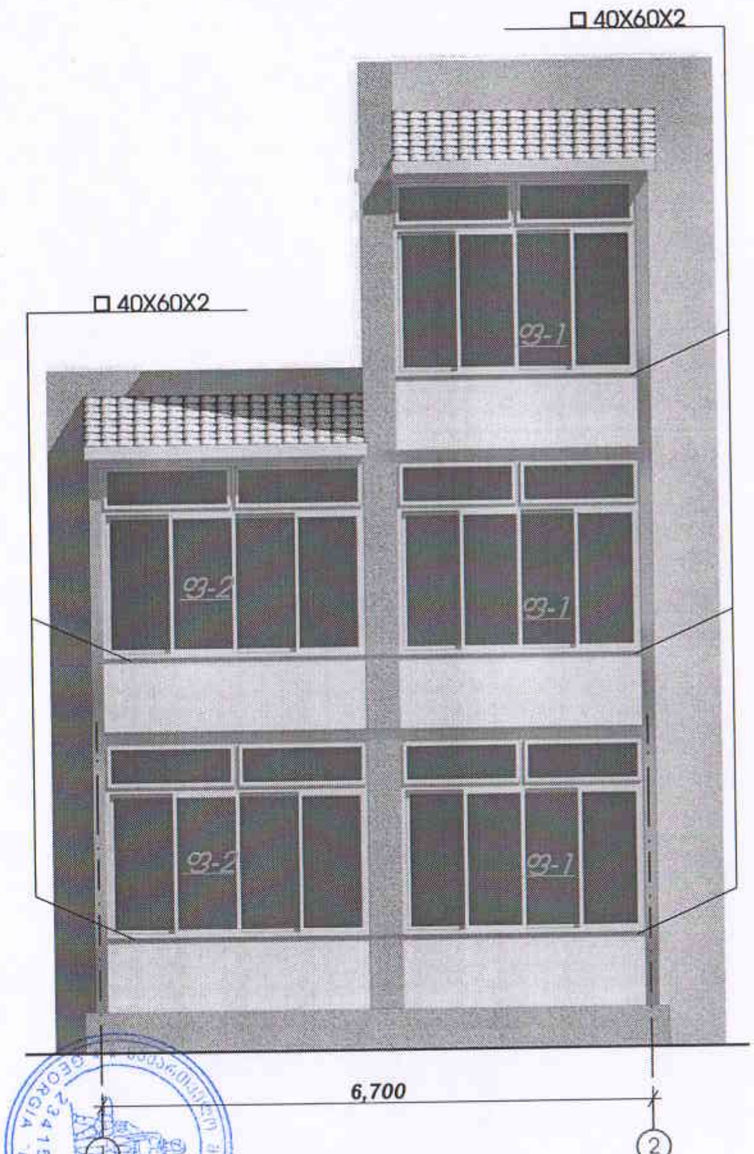

მ/პლასმასის ფანჯარა
ფ-1 3ც.

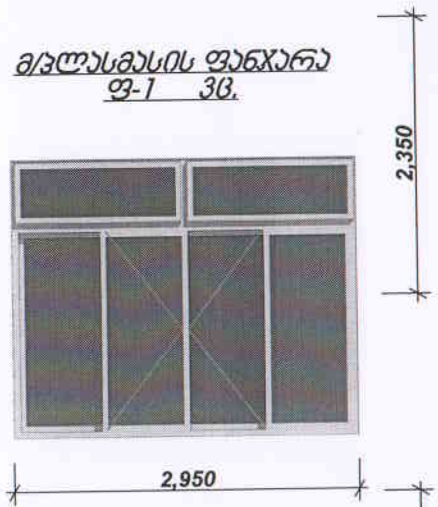

მ/პლასმასის ფანჯარა
ფ-2 2ც.

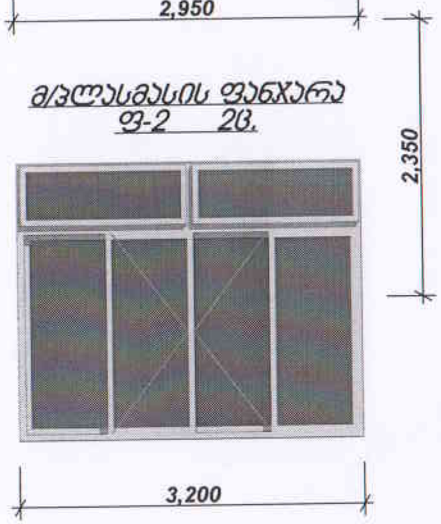

ვიზუალიზაცია

ქ.რუსთავში რუსთაველის გამზირი № 38
საცხოვრებელ კორპუსში არსებული ლოჯიების
რეაბილიტაცია
(№1)

ფასადი და ვიზუალიზაცია

სტადია	ფურც.	ფურც.-ბი
მ.პ.	07	09

შ.პ.ს. "არქმშენი"
2014 წელი

პოჯების განლაგების გეგმა
ნიშ. 3.400 ; 6.800 ;

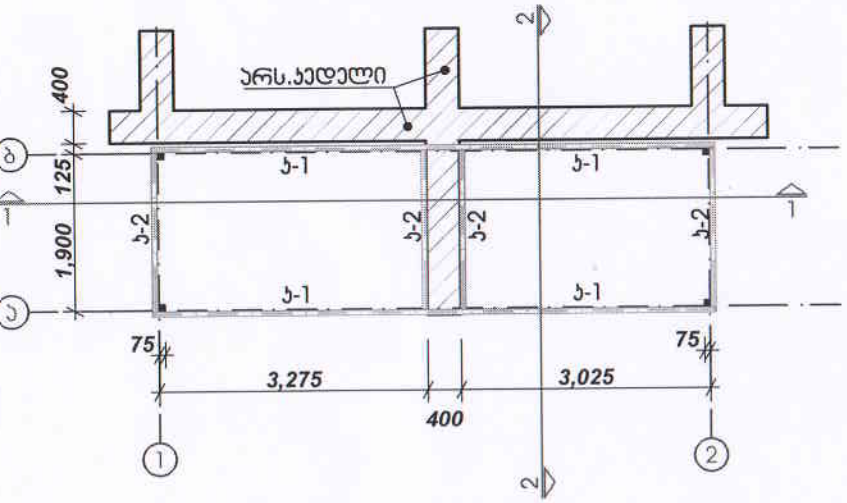

პოჯების განლაგების გეგმა
ნიშ. 10.200

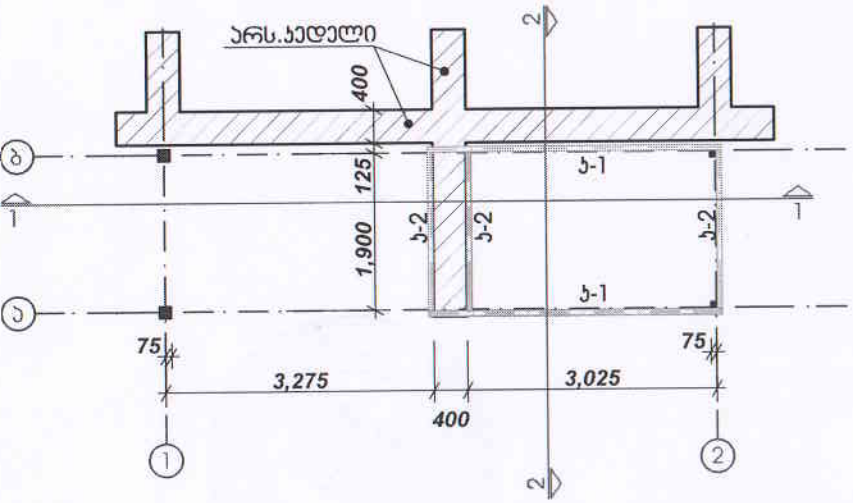

ჭრილი 1-1

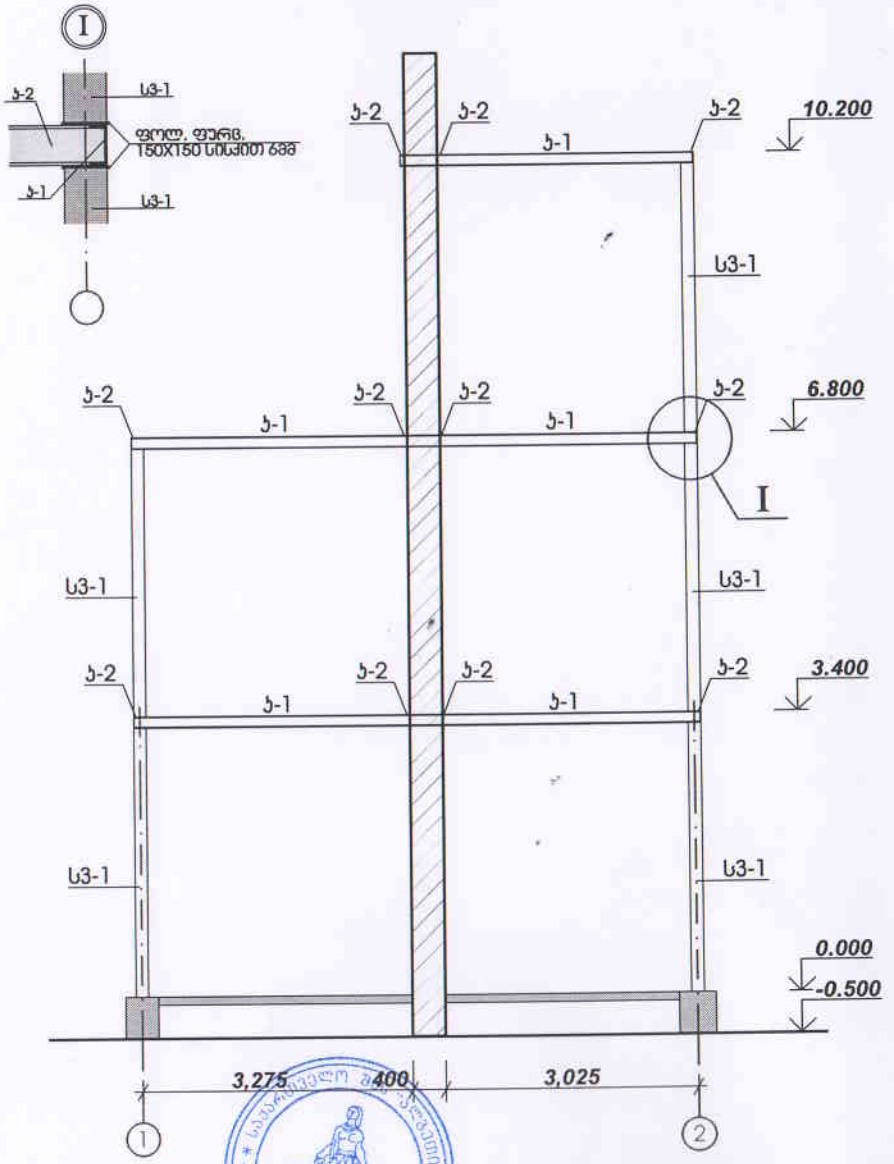

ჭრილი 2-2

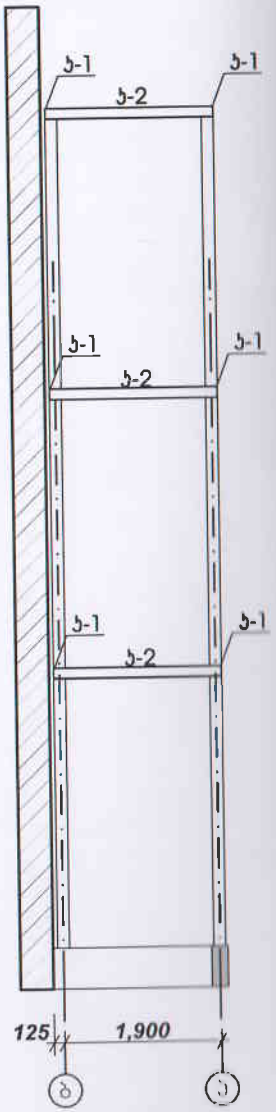

ს3-1 □ 150X150X4
ბ-1] 14
ბ-2] 14

GEORGIA ALGETI LTD 234159022

ქ.რუსთავი რუსთაველის გამზირი № 38
საცხოვრებელ პორიზონტში არსებული ლოჯების
რეაბილიტაცია
(№1)

ლით. პოჯების მოწყობა
მოწყობა

სტადია	ფურცლ.	ფურცლ. სულ
მ.ბ.	05	09

მ.ბ.ს. "ინსტიტუტი" 2014 წელი

საძირკვლების გეგმა

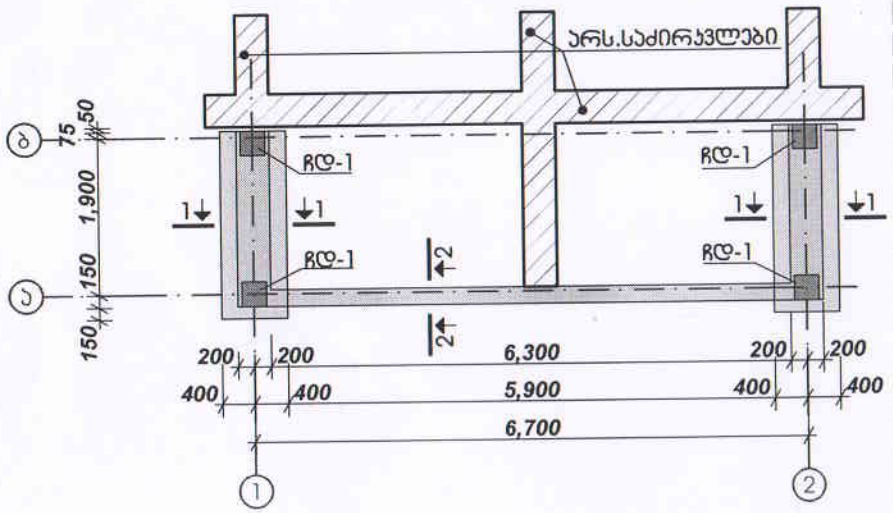

სვეტების განლაგების გეგმა ნიშ. 0.000 ; 3.400;

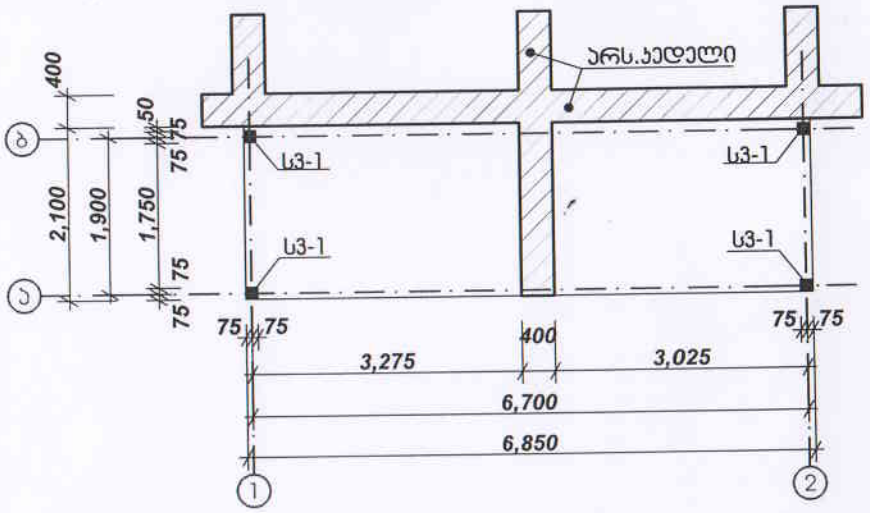

ლითო, სვეტი სვ3-1

1-1

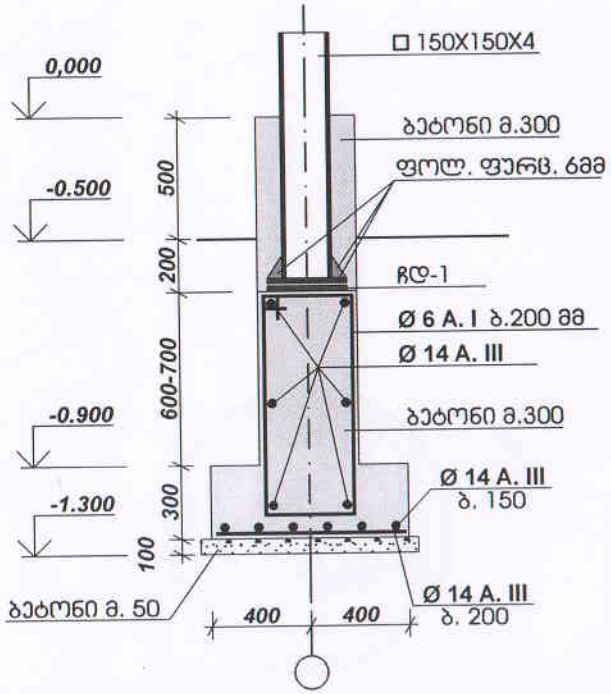

2-2

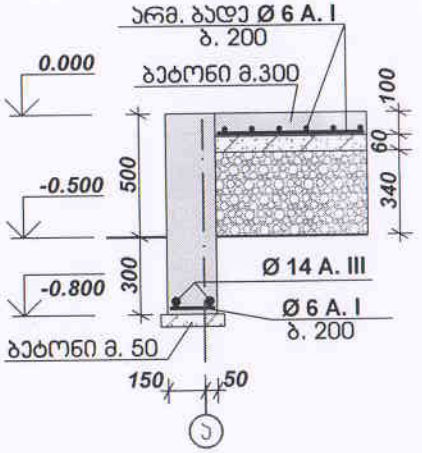

ჩდ-1

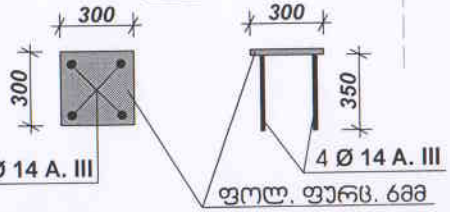

სვეტების განლაგების გეგმა ნიშ. 6.800

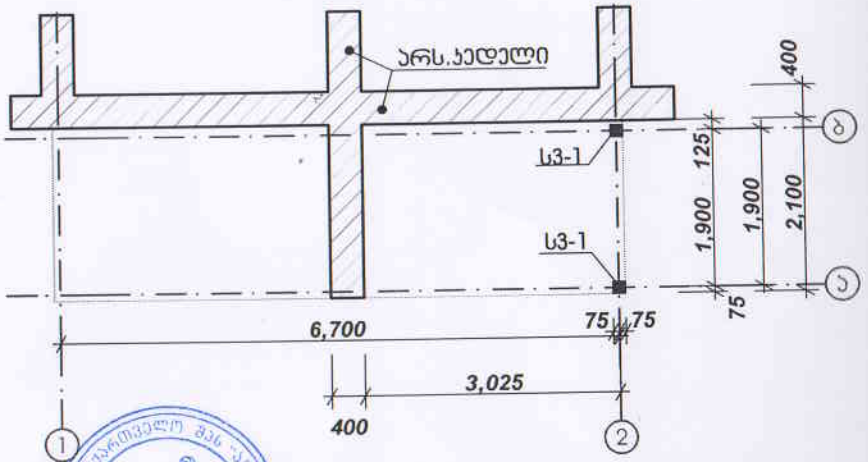

ქ.რუსთავი რუსთაველის გზატკ.№ 38 საცხოვრებელ პორპუსში არსებული ლოკალების რეაბილიტაცია (№1)			
საძირკვლებისა და სვეტების მოწყობა	სპეციალობა	ფურცლ.	ფურცლ.ბ/ნ
	ბ.ბ.	04	09
	ბ.ბ.ს. "ერისთავი" 2014 წელი		

ᲐᲘᲕᲜᲘᲡ ᲒᲔᲒᲛᲐ ᲜᲘᲨ. 0.000

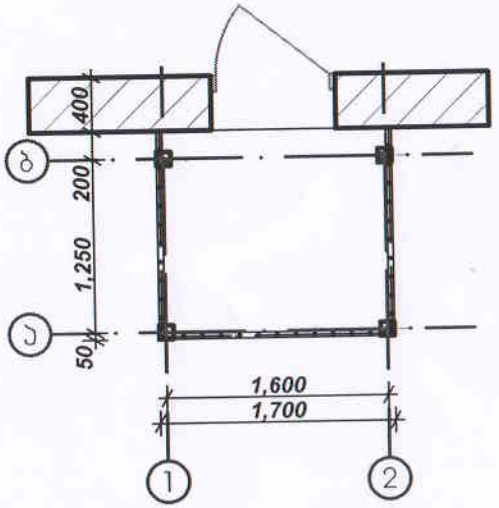

ᲡᲐᲫᲘᲠᲙᲕᲚᲔᲑᲘᲡᲐ ᲓᲐ ᲡᲕᲔᲢᲔᲑᲘᲡ ᲛᲝᲬᲧᲝᲑᲐ

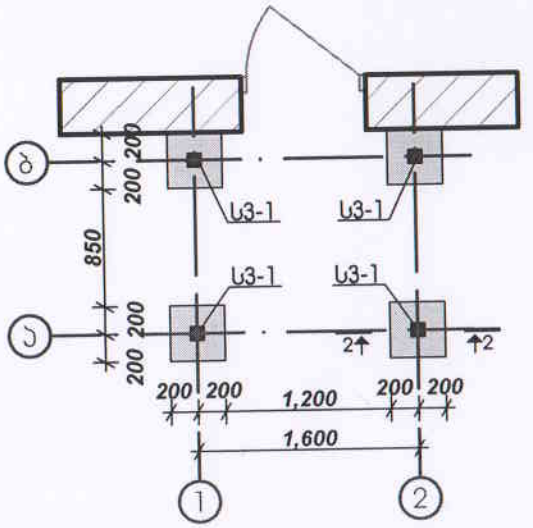

2-2

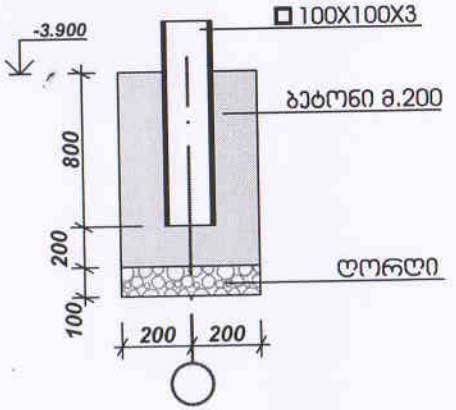

ᲯᲝᲯᲔᲑᲘᲡᲐ ᲓᲐ ᲛᲝᲜ.,ᲤᲘᲚᲘᲡ ᲛᲝᲬᲧᲝᲑᲐ ᲜᲘᲨ. 0.000

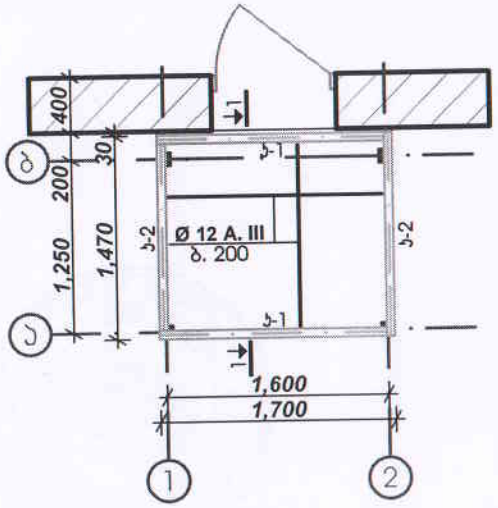

1-1

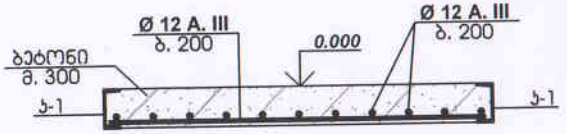

Ს3-1 □100X100X3

Ჯ-1] 12

Ჯ-2] 12

საქართველოს მუნიციპალიტეტი
GEORGIA
234159022

ᲭᲠᲔᲚᲗᲐᲕᲘᲗ ᲠᲔᲡᲢᲐᲣᲠᲘᲡ ᲒᲐᲛᲖᲘᲠᲘ № 38
ᲡᲐᲪᲮᲝᲕᲠᲔᲑᲚᲝ ᲞᲝᲠᲩᲕᲔᲨᲘ ᲐᲠᲡᲐᲑᲔᲚᲘ ᲚᲝᲒᲘᲡᲑᲘᲡ
ᲠᲔᲙᲐᲜᲘᲚᲘᲢᲐᲪᲘᲐ
(№2)

ᲡᲐᲫᲘᲠᲙᲕᲚᲔᲑᲘᲡ, ᲡᲕᲔᲢᲔᲑᲘᲡ
ᲛᲝᲜ.ᲤᲘᲚᲘᲡ ᲛᲝᲬᲧᲝᲑᲐ

ᲡᲐᲮᲔᲚᲘ	ᲤᲝᲠᲛ.	ᲤᲝᲠᲛ.-ᲜᲘ
მ.Ვ.	08	09

მ.პ.ს. "ᲐᲠᲥᲘᲛᲘᲜᲘ"
2014 ᲬᲚᲘᲡ

გადახურვის მოწყობა

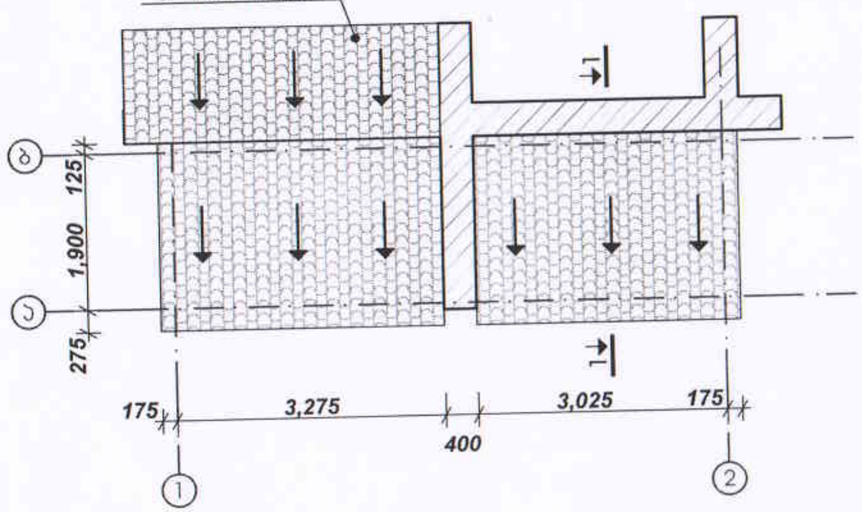

მონ. ფილის მოწყობა 3.400 და 6.800 ნიშნულებზე

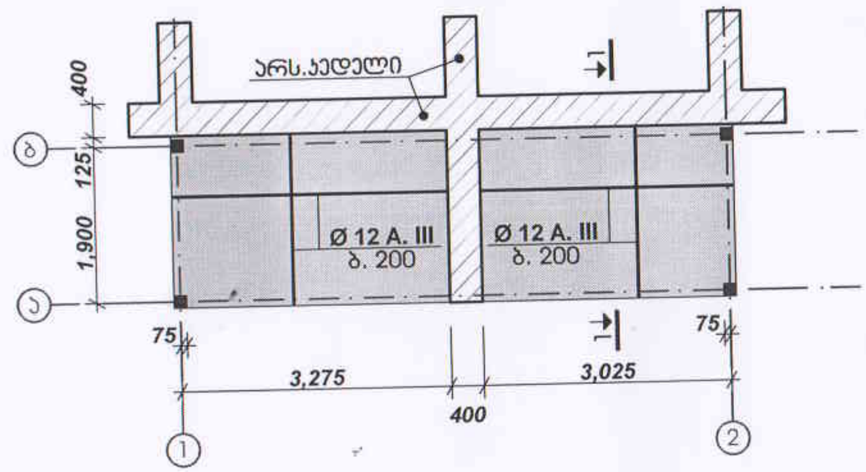

1-1

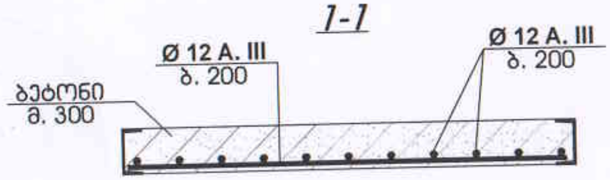

ქ.რუსთავში რუსთაველის გამზირი № 38 საცხოვრებელ კორპუსში არსებული ლოჯიების რეაბილიტაცია (№1)	სტადია	ფურც.	ფურც.-ბი
	მ.პ.	06	09
გადახურვისა და მონ. ფილის მოწყობა	შ.პ.ს. "ურქმენი" 2014 წელი		

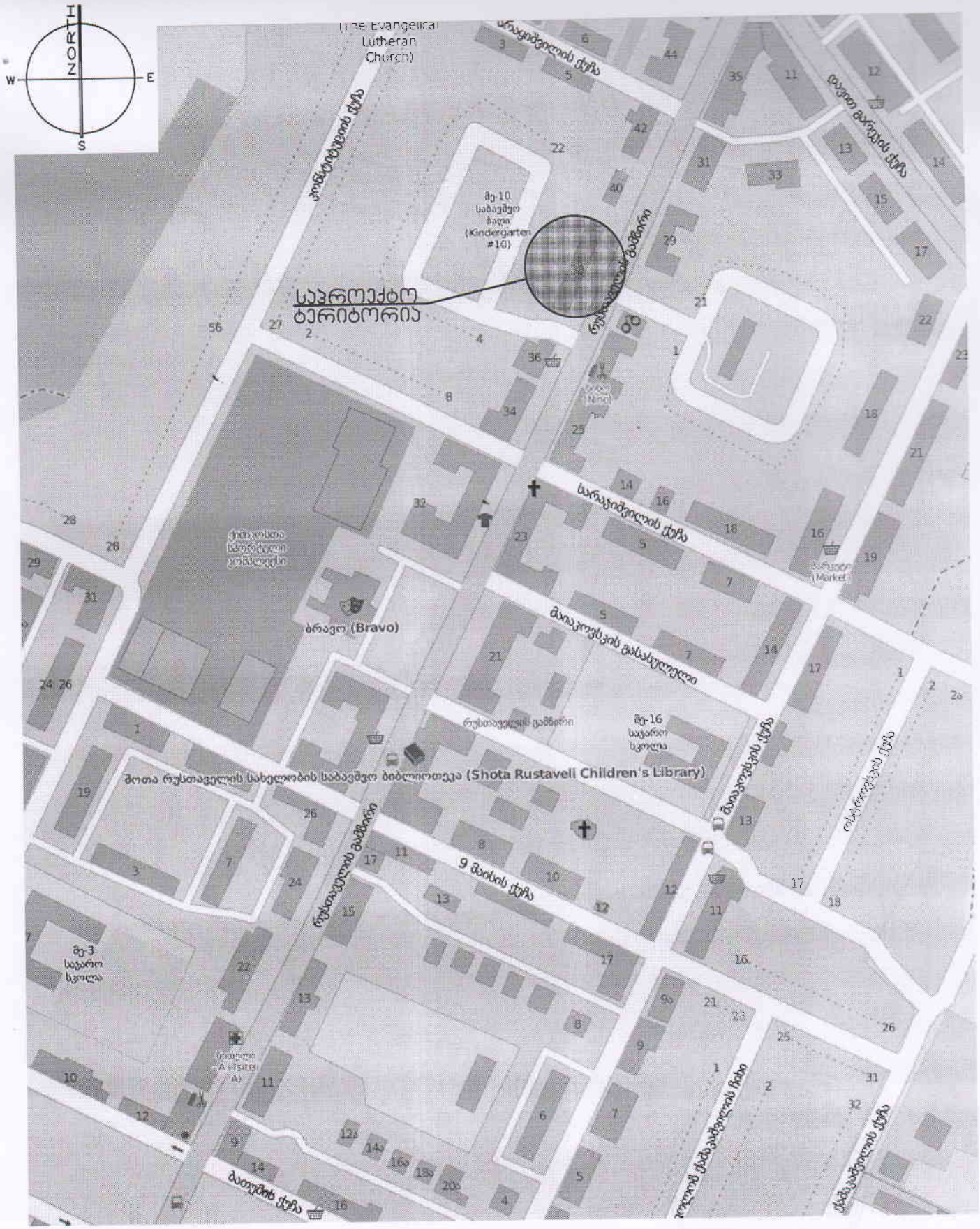

ქ.რუსთავში რუსთაველის გამზირი №38
საცხოვრებელ პორპუსში არსებული ლიფტიების
რეაბილიტაცია

სიტუაციური გეგმა

სტადია	ფურც.	ფურც.-ბი
მ.პ.	01	09

მ.პ.ს. "არქმშენი"
2014 წელი

საქართველო

ქალაქ რუსთავის მუნიციპალიტეტის მერის

ბრძანება №472

2014 წლის 19 სექტემბერი

საქართველო, ქალაქი რუსთავი

გამარტივებული შესყიდვის განხორციელების შესახებ

საქართველოს ორგანული კანონის „ადგილობრივი თვითმმართველობის კოდექსის" მე-19 მუხლის „გ" პუნქტის, 48–ე მუხლის პირველი პუნქტის, 61-ე მუხლის მე-3 პუნქტის „ა" ქვეპუნქტის, „სახელმწიფო შესყიდვების შესახებ" საქართველოს კანონის მე–10[1] მუხლის მე–3 პუნქტის „ბ" ქვეპუნქტის შესაბამისად და „გამარტივებული შესყიდვების განხორციელებაზე თანხმობის მიცემის თაობაზე" ქალაქ რუსთავის მუნიციპალიტეტის საკრებულოს თავმჯდომარის 17 სექტემბრის N72 განკარგულების გათვალისწინებით

ვ ბ რ ძ ა ნ ე ბ :

1. გადაუდებელი აუცილებელობიდან გამომდინარე, განხორციელდეს რუსთაველის გამზირზე N38-ე საცხოვრებელი კორპუსის რეაბილიტაციის საპროექტო-სახარჯთაღრიცხვო დოკუმენტაციის დამზადების მომსახურების და სამშენებლო სამუშაოების გამარტივებული ფორმით შესყიდვა.

2. დაევალოს მერიის საფინანსო-საბიუჯეტო სამსახურს განახორციელოს კანონმდებლობით გათვალისწინებული ღონისძიებები.

3. ბრძანება ძალაშია გაცნობისთანავე.

4. ბრძანება შეიძლება გასაჩივრდეს რუსთავის საქალაქო სასამართლოში (რუსთავი, ბოსტანქალაქის ქუჩა №6) საქართველოს ადმინისტრაციული საპროცესო კოდექსის 22–ე მუხლის მესამე ნაწილით დადგენილი წესით, გაცნობიდან ერთი თვის ვადაში.

ქალაქ რუსთავის
მუნიციპალიტეტის მერის მ/შ — გიორგი ტაბატაძე

ქალაქ რუსთავის მუნიციპალიტეტის საკრებულო

განკარგულება №72

17 სექტემბერი 2014 წელი

ქალაქი რუსთავი

გამარტივებული შესყიდვის განხორციელებაზე
თანხმობის მიცემის შესახებ

სახელმწიფო შესყიდვების სააგენტოს თავმჯდომარის 2014 წლის 25 აგვისტოს N4 ბრძანების მე–3 მუხლის მე–2 პუნქტის „ბ" ქვეპუნქტის საფუძველზე და ქალაქ რუსთავის მუნიციპალიტეტის მერის მოვალეობის შემსრულებლის 2014 წლის 17 სექტემბრის N2942/1 წერილის გათვალისწინებით, ქალაქ რუსთავის მუნიციპალიტეტის საკრებულომ **გადაწყვიტა:**

1. გადაუდებელი აუცილებლობიდან გამომდინარე, მიეცეს თანხმობა ქალაქ რუსთავის მუნიციპალიტეტის მერს განახორციელოს რუსთაველის გამზირზე N38–ე საცხოვრებელი კორპუსის რეაბილიტაციის საპროექტო–სახარჯთაღრიცხვო დოკუმენტაციის დამზადების მომსახურებისა და სამშენებლო სამუშაოების გამარტივებული შესყიდვა.

2. განკარგულება ძალაშია გაცნობისთანავე.

3. განკარგულება შეიძლება გასაჩივრდეს ქალაქ რუსთავის საქალაქო სასამართლოში (რუსთავი, ბოსტან–ქალაქის ქუჩა №6) საქართველოს ადმინისტრაციული საპროცესო კოდექსის 22–ე მუხლის მესამე ნაწილით დადგენილი წესით, გაცნობიდან ერთი თვის ვადაში.

დავით მაღლაკელიძე

საკრებულოს თავმჯდომარე

საქართველო

ქალაქ რუსთავის მუნიციპალიტეტი

მერია

GEORGIA

RUSTAVI CITY MUNICIPALITY

CITY HALL

№2942/1 17.09 2014 წ.

ქალაქ რუსთავის მუნიციპალიტეტის

საკრებულოს თავმჯდომარეს

. ბატონ **დავით მაღლაკელიძეს**

ბატონო დავით,

2014 წლის 29 აგვისტოს სხდომაზე ქალაქ რუსთავის საკრებულოს მიერ მიღებულ იქნა გადაწყვეტილება რუსთაველის გამზირზე N38-ე საცხოვრებელ კორპუსში ავარიული ლოჯების რეაბილიტაციისათვის თანხის გამოყოფის თაობაზე.

სიტუაციის სიმძიმისა და მნიშვნელობის გათვალისწინებით, ასევე, გადაუდებელი აუცილებლობიდან გამომდინარე, გთხოვთ, შეითანხმოთ საკითხი შესაბამისი საპროექტო-სახარჯთაღრიცხვო დოკუმენტაციის დამზადების მომსახურებისა და სამშენებლო სამუშაოების გამარტივებული შესყიდვით განხორციელებასთან დაკავშირებით, თანახმად სახელმწიფო შესყიდვების სააგენტოს თავმჯდომარის 2014 წლის 25 აგვისტოს N4 ბრძანების მე-3 მუხლის მე-2 პუნქტის ,,ბ" ქვეპუნქტისა.

აქვე გაცნობებთ, საპროექტო-სახარჯთაღრიცხვო დოკუმენტაციის დამზადების მომსახურებას უზრუნველყოფს შპს ,,არქმშენი", ღირებულება შეადგენს 305.00 ლარს; ხოლო უშუალოდ სამშენებლო სამუშაოების შემსრულებელი გამოვლინდება რამოდენიმე ორგანიზაციასთან მიმდინარე მოლაპარაკებების შედეგად.

დანართი: ,,2" ფურცელი.

2942/1
17 09 14
3

პატივისცემით,

გიორგი ტაბატაძე

ქალაქ რუსთავის მუნიციპალიტეტის

მერის მოვალეობის შემსრულებელი